1

Descripción

La función de la válvula de bloqueo, es la mantener en presión el circuito a valle, en caso de que falte la fuente de alimentación. Generalmente se coloca sobre la boca de alimentación del cilindro, para poder mantenerlo en posición en el caso de que se interrumpa accidentalmente la señal de pilotaje, impidiendo así la imprevista despresurización de la cámara en presión.
Está prevista tanto la versión unidireccional como la versión bidireccional.
La versión unidireccional permite el paso de aire en un sentido, mientras que para el paso en el sentido contrario es necesario enviar una señal del pilotaje a la boca 12.
La versión bidireccional, a su vez, permite el paso de aire en los dos sentidos solo en presencia de la señal de pilotaje

La válvula de bloqueo no se considera un elemento de seguridad.

Esquemas funcionales

VERSIÓN UNIDIRECCIONAL

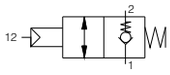

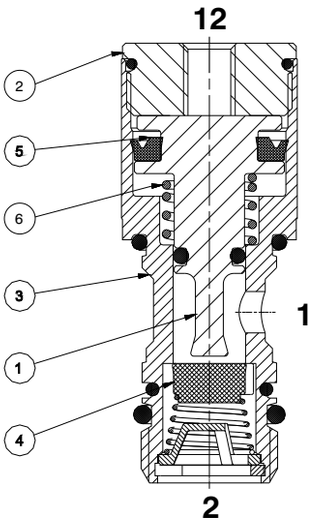

1 - Pistón en aluminio
2 - Tapón en latón
3 - Cuerpo en latón
4 - Obturador en FPM (Versión 1/8” y 1/4”) Obturador in PUR (Versión 3/8” y 1/2”)
5 - Juntas en NBR
6 - Muelle en acero

VERSIÓN BIDIRECCIONAL

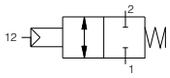

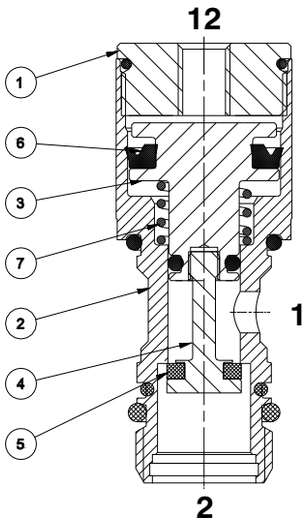

1 - Tapón en latón
2 - Cuerpo en latón
3 - Pistón de aluminio
4 - Prolongación pistón en acero INOX
5 - Obturador en PUR
6 - Juntas en NBR
7 - Muelle en acero

Curva de funcionamiento

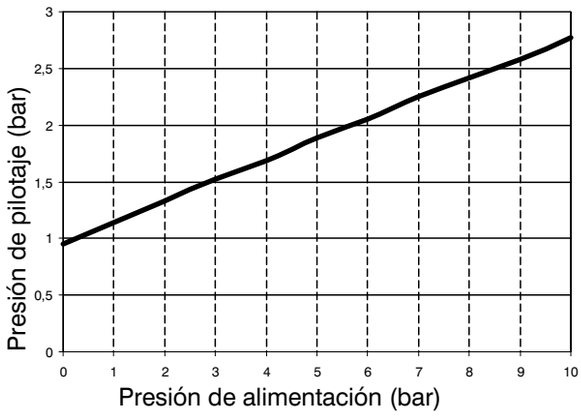

Los datos indicados pueden ser modificados sin preaviso.

Válvulas de bloqueo Conexión metálica - Talla 1/8"

Código de pedido

50Ⓣ18Ⓥ

Ⓣ	CONEXIÓN METÁLICA
	A = Tornillo solo
	04 = Anillo tubo Ø4
	06 = Anillo tubo Ø6
	08 = Anillo tubo Ø8
	18 = Anillo tubo G1/8"
Ⓥ	VERSIÓN
	U = Unidireccional
	B = Bidireccional

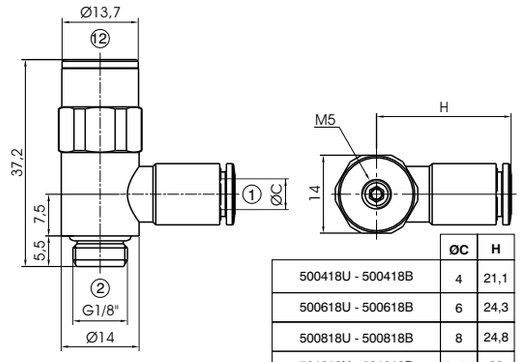

	ØC	H
500418U - 500418B	4	21,1
500618U - 500618B	6	24,3
500818U - 500818B	8	24,8
501818U - 501818B	G1/8"	20

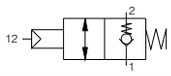

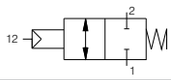

Características de funcionamiento	Fluido	Presión de ejercicio (bar)	Caudal a 6 bar con Δp=1 (Nl/min)	Caudal en escape libre (Nl/min)	Temperatura °C
	Aire filtrado y lubricado o no	0,5 ÷ 10	285	450	-5 ÷ +50

Válvulas de bloqueo Conexión en tecnopolímero - Talla 1/8"

Código de pedido

T50Ⓣ18Ⓥ

Ⓣ	CONEXIÓN EN TECNOPOLÍME-
	04 = Anillo tubo Ø4
	06 = Anillo tubo Ø6
	08 = Anillo tubo Ø8
Ⓥ	VERSIÓN
	U = Unidireccional
	B = Bidireccional

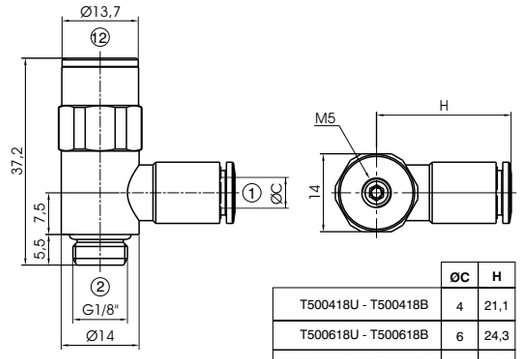

	ØC	H
T500418U - T500418B	4	21,1
T500618U - T500618B	6	24,3
T500818U - T500818B	8	24,8

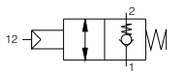

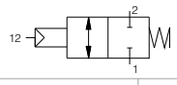

Características de funcionamiento	Fluido	Presión de ejercicio (bar)	Caudal a 6 bar con Δp=1 (Nl/min)	Caudal en escape libre (Nl/min)	Temperatura °C
	Aire filtrado y lubricado o no	0,5 ÷ 10	285	450	-5 ÷ +50

Válvulas de bloqueo Conexión metálica - Talla 1/4"

Código de pedido

50Ⓣ14Ⓥ

Ⓣ	CONEXIÓN METÁLICA
	A = Tornillo solo
	06 = Anillo tubo Ø6
	08 = Anillo tubo Ø8
	10 = Anillo tubo Ø10
	14 = Anillo tubo G1/4"
Ⓥ	VERSIÓN
	U = Unidireccional
	B = Bidireccional

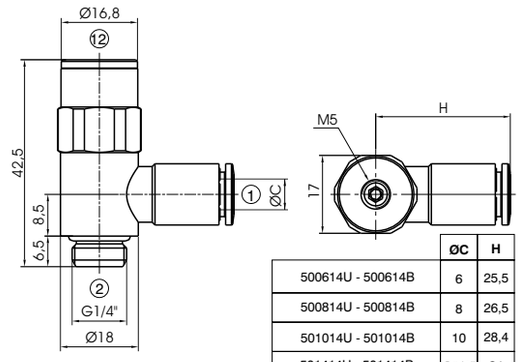

	ØC	H
500614U - 500614B	6	25,5
500814U - 500814B	8	26,5
501014U - 501014B	10	28,4
501414U - 501414B	G1/4"	24

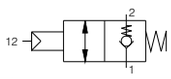

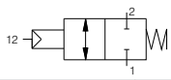

Características de funcionamiento	Fluido	Presión de ejercicio (bar)	Caudal a 6 bar con Δp=1 (Nl/min)	Caudal en escape libre (Nl/min)	Temperatura °C
	Aire filtrado y lubricado o no	0,5 ÷ 10	530	800	-5 ÷ +50

Polígono Industrial O Rebullón s/n. 36416 - Mos - España - rodavigo@rodavigo.com

1

Válvulas de bloqueo Conexión en tecnopolímero - Talla 1/4"

Código de pedido

T50Ⓣ14Ⓥ

Ⓣ	CONEXIÓN EN TECNOPOLÍME-
	06 = Anillo tubo Ø6
	08 = Anillo tubo Ø8
	10 = Anillo tubo Ø10
Ⓥ	VERSIÓN
	U = Unidireccional
	B = Bidireccional

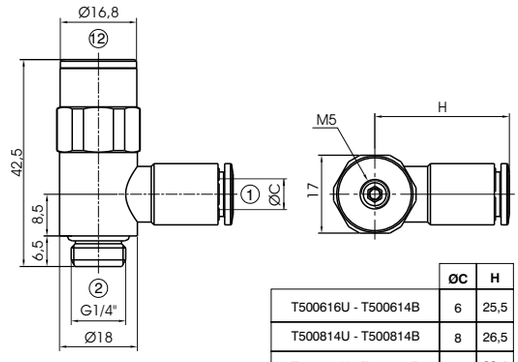

	ØC	H
T500616U - T500614B	6	25,5
T500814U - T500814B	8	26,5
T501014U - T501014B	10	28,4

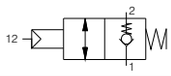

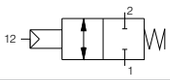

Características de funcionamiento	Fluido	Presión de ejercicio (bar)	Caudal a 6 bar con Δp=1 (Nl/min)	Caudal en escape libre (Nl/min)	Temperatura °C
	Aire filtrado y lubricado o no	0,5 ÷ 10	530	800	-5 ÷ +50

Válvulas de bloqueo Conexión metálica - Talla 3/8"

Código de pedido

50Ⓣ38Ⓥ

Ⓣ	CONEXIÓN METÁLICA
	A = Tornillo solo
	06 = Anillo tubo Ø6
	08 = Anillo tubo Ø8
	10 = Anillo tubo Ø10
	12 = Anillo tubo G1/2"
	38 = Anillo tubo G3/8"
Ⓥ	VERSIÓN
	U = Unidireccional
	B = Bidireccional

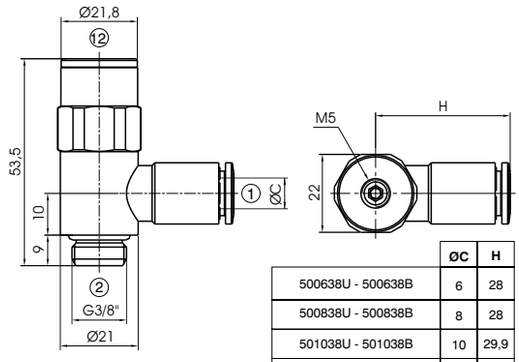

	ØC	H
500638U - 500638B	6	28
500838U - 500838B	8	28
501038U - 501038B	10	29,9
501238U - 501238B	12	31,4
503838U - 503838B	G3/8"	28,5

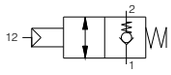

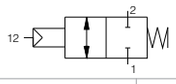

Características de funcionamiento	Fluido	Presión de ejercicio (bar)	Caudal a 6 bar con Δp=1 (Nl/min)	Caudal en escape libre (Nl/min)	Temperatura °C
	Aire filtrado y lubricado o no	0,5 ÷ 10	1000	1600	-5 ÷ +50

Válvulas de bloqueo Conexión en tecnopolímero - Talla 3/8"

Código de pedido

T50Ⓣ38Ⓥ

Ⓣ	CONEXIÓN EN TECNOPOLÍME-
	08 = Anillo tubo Ø8
	10 = Anillo tubo Ø10
	12 = Anillo tubo Ø12
Ⓥ	VERSIÓN
	U = Unidireccional
	B = Bidireccional

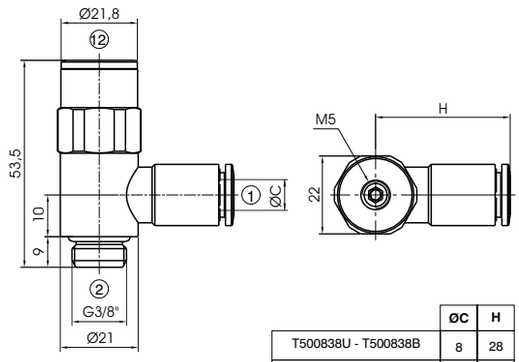

	ØC	H
T500838U - T500838B	8	28
T501038U - T501038B	10	29,9
T501238U - T501238B	12	31,4

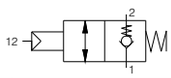

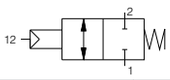

Características de funcionamiento	Fluido	Presión de ejercicio (bar)	Caudal a 6 bar con Δp=1 (Nl/min)	Caudal en escape libre (Nl/min)	Temperatura °C
	Aire filtrado y lubricado o no	0,5 ÷ 10	1000	1600	-5 ÷ +50

Los datos indicados pueden ser modificados sin preaviso.

Polígono Industrial O Rebullón s/n. 36416 - Mos - España - rodavigo@rodavigo.com

Válvulas de bloqueo Conexión metálica - Talla 1/2"

Código de pedido	
50Ⓣ12Ⓥ	
Ⓣ	CONEXIÓN METÁLICA
	A = Tornillo solo
	12 = Anillo tubo Ø12
	14 = Anillo tubo Ø14
	G12 = Anillo tubo G1/2"
Ⓥ	VERSIÓN
	U = Unidireccional
	B = Bidireccional

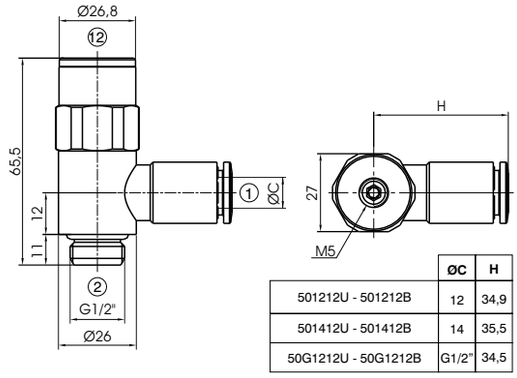

	ØC	H
501212U - 501212B	12	34,9
501412U - 501412B	14	35,5
50G1212U - 50G1212B	G1/2"	34,5

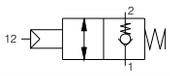

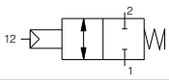

Características de funcionamiento	Fluido	Presión de ejercicio (bar)	Caudal a 6 bar con Δp=1 (Nl/min)	Caudal en escape libre (Nl/min)	Temperatura °C
	Aire filtrado y lubricado o no	0,5 ÷ 10	1300	2600	-5 ÷ +50

Válvulas de bloqueo Conexión en tecnopolímero - Talla 1/2"

Código de pedido	
T50Ⓣ12Ⓥ	
Ⓣ	CONEXIÓN EN TECNOPOLÍME-
	10 = Anillo tubo Ø10
	12 = Anillo tubo Ø12
Ⓥ	VERSIÓN
	U = Unidireccional
	B = Bidireccional

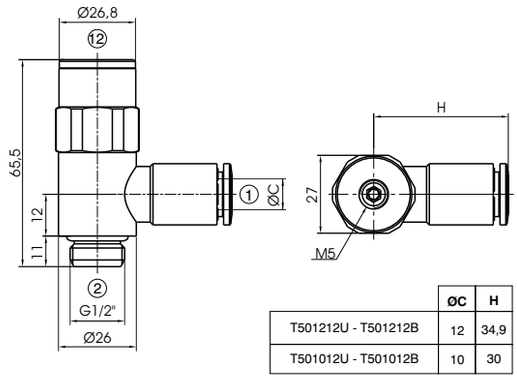

	ØC	H
T501212U - T501212B	12	34,9
T501012U - T501012B	10	30

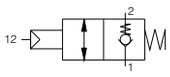

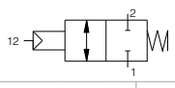

Características de funcionamiento	Fluido	Presión de ejercicio (bar)	Caudal a 6 bar con Δp=1 (Nl/min)	Caudal en escape libre (Nl/min)	Temperatura °C
	Aire filtrado y lubricado o no	0,5 ÷ 10	1300	2600	-5 ÷ +50